Монтажная схема ТОПАС 150пр.

Трубу от распределительной ёмкости проложить к станции с уклоном i=0,02 см - 1м.
Вход станцию должен быть не ниже 1500мм от дна станции

Вид А

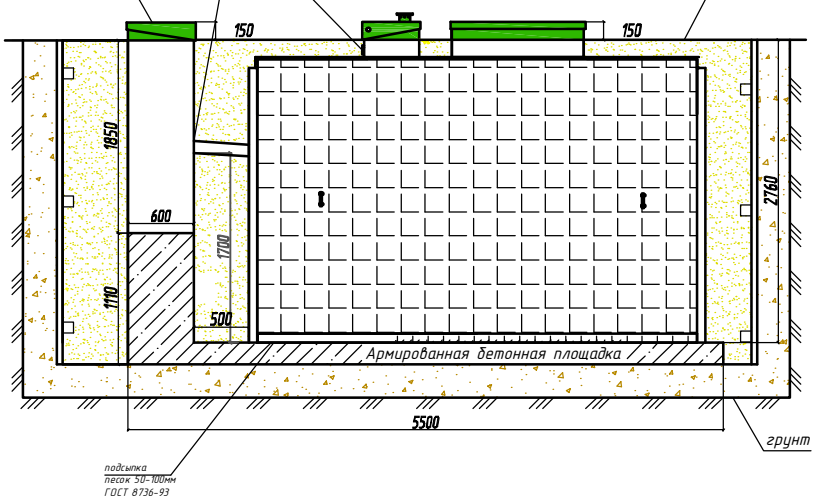

Вид Б

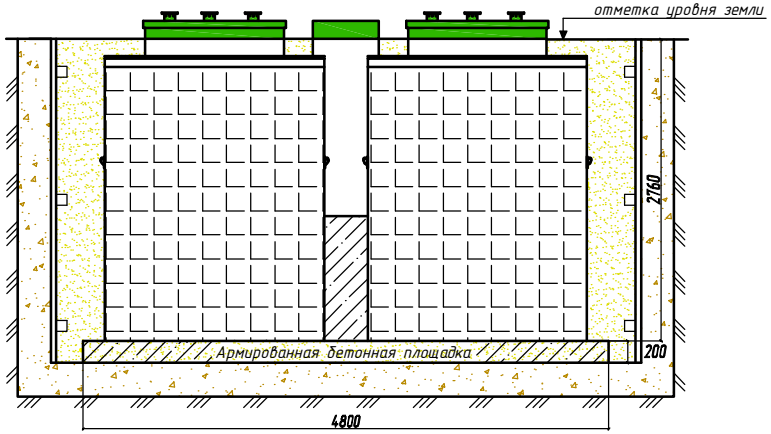

Габаритные размеры ТОПАЭРО 150пр	
Длина	4160 мм
Ширина	4400 мм
Высота	3000 мм
Вес	2980 кг.

А - приемная камера
Б - отстойник ила (стабилизатор)
В - камера аэротенка
Г - вторичный успокоитель
Е - распред. ёмкость
Н - накопительная ёмкость для насоса

1-варианты входа стоков (ввод трубы монтируется при ш/м, либо по желанию заказчика, в соответствии с размерами указанными на данной монтажной схеме на заводе изготовителя)
- выход чистой воды (труба Ø 32 монтируется по месту, в любую сторону по усмотрению заказчика

Монтажные и земляные работы проводить согласно СНиП 2.04.03-85 "Канализация.Наружные сети и сооружения".

Вид сверху на отм. уровня земли

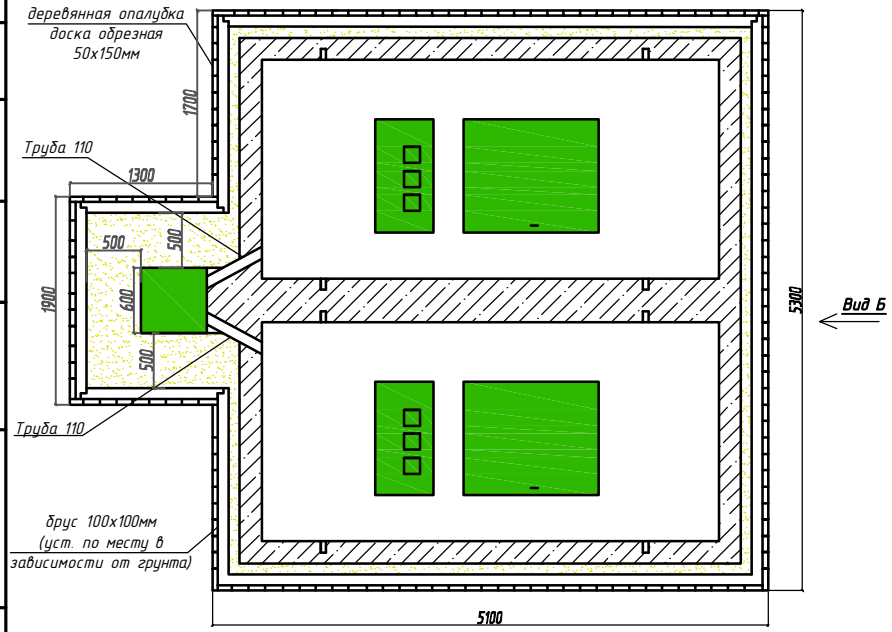

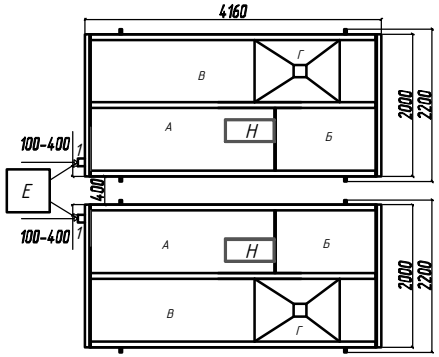

Пояснение к схеме №1				
	От дна установки до нижнего края трубы		От поверхности грунта до нижнего края трубы	
	min	max	min	max
Вход сточной воды	1500	2000	760	1260
Выход чистой воды	2610	2710	50	150

ПРИ МОНТАЖЕ ОБРАТИТЬ ОСОБОЕ ВНИМАНИЕ

Разработку котлована и монтаж станции производить при условии соблюдения правил техники безопасности проведения работ, с соблюдением требований действующей нормативной документации. Монтаж станции производить на армированную бетонную площадку с песчаной подсыпкой, станцию не подвергать ударам, обсыпку производить вместе с заливкой одновременно для компенсации внутреннего и внешнего давления.

* При определении отметки уровня земли предусмотреть будущее благоустройство участка, возможные ландшафтные работы (которые могут привести к изменению отметки уровня земли)

Перед установкой станции на фундаментную плиту произвести подсыпку - песок 50-100мм ГОСТ 8736-93

Вид А

Два модуля устанавливаются на одном горизонтальном уровне, относительно друго от друга.

Изм	Кол.уч	Лист	N докум	Подпись	Дата	ООО ПО ТОПОЛ-ЭКО		
						Локальные очистные сооружения V= 24 м³/сут	стадия	лист	листов
Разработал		Спасюк С.А.						
Ген.директор		Деков Д.П.				ТОПАС 150пр.	ООО ПО ТОПОЛ-ЭКО	

Согласовано:

Взам. инв. N

Подпись и дата

Инв. N подл.